terraza

Terasové dlaždice

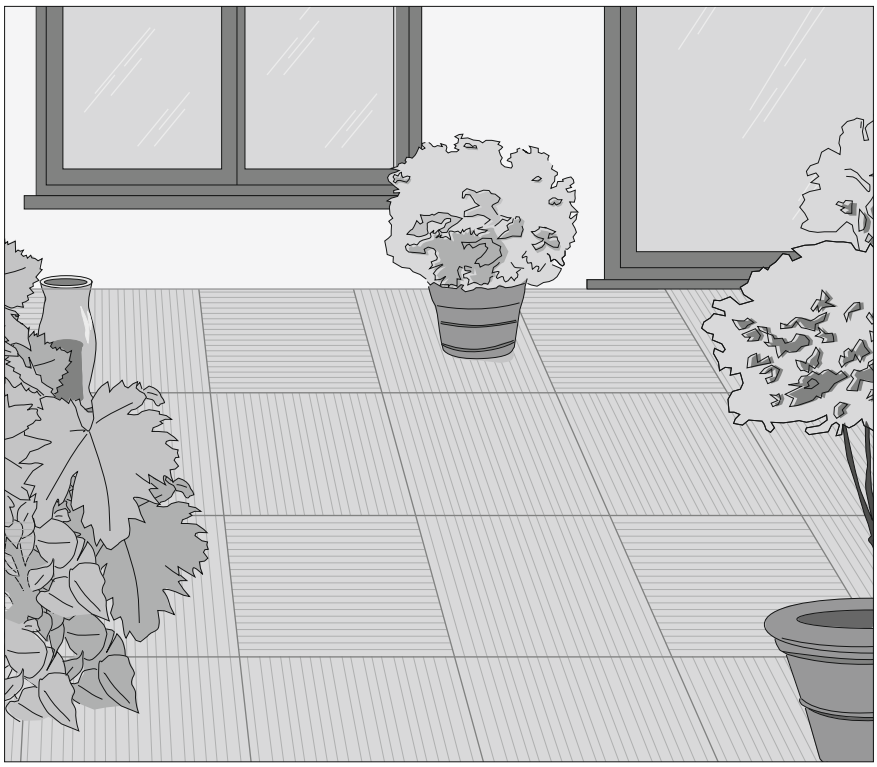

Pokyny k inštalácií 2014

Verzia 06/2014

V prípade nedodržania stráca záruka platnosť

werzalit®
LASTING. BEAUTY.

Dlaždica terraza

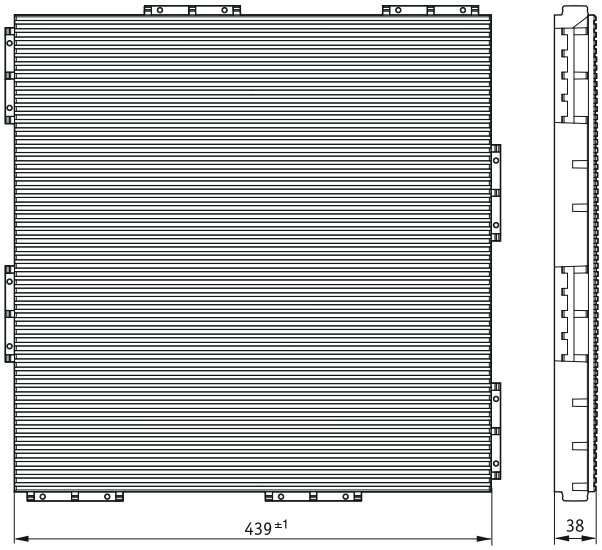

Krytie po montáži, vrátane cca 3mm spoja = 442 mm, odpovedá cca 0.1966 m^2

Nosný rám

Podkladový hranol, dĺžka 4 m

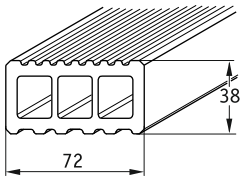

Hliníkový nosný profil, dĺžka 4 m

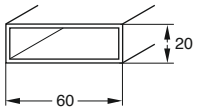

Gumová podložka

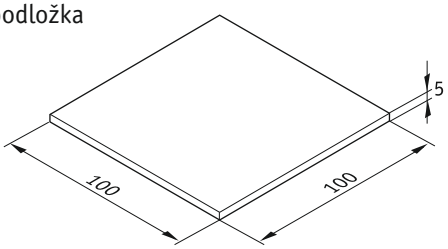

Prídavné príslušenstvo (pre zakrytie hrán a škár)

Hliníková rohová lišta, dĺžka 4 m

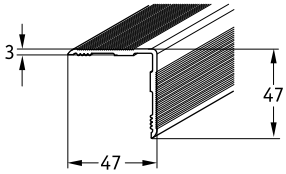

Hliníkový profil pre upevnenie ku stene, dĺžka 4 m

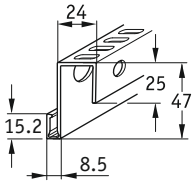

Hliníková ukončovacia lišta, dĺžka 2 m

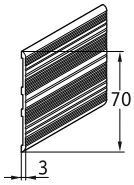

2 dielny hliníkový profil pre zakrytie škár, 2 časti, dĺžka 4 m

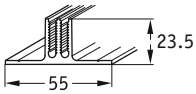

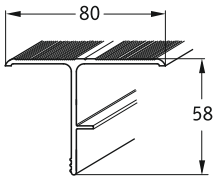

2 dielny hliníkový profil pre zakrytie hrán, 2 časti, dĺžka 4 m

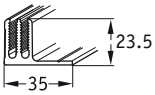

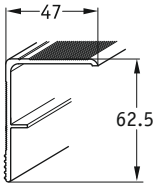

Skrutky (nerezová oceľ A2)

Pre podkladové hranoly

Skrutka s valcovou hlavou 4.0 x 40

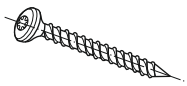

Skrutka so zápustnou hlavou 4.0 x 60

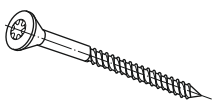

Pre hliníkový SF profil

Samorezná skrutka s valcovou hlavou 3.9 x 32

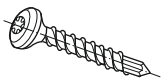

Samorezná skrutka so zápustnou hlavou 4.2 x 50

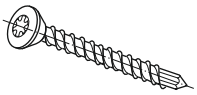

Pre hliníkové profily na zakrytie škár a hrán

Skrutka so zápustnou hlavou do plechu 4.2 x 70

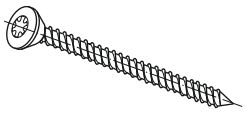

Pre hliníkový nosný rám

Skrutka so zápustnou hlavou do plechu 4.2 x 50

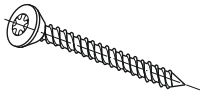

1. Obecné informácie

1.1 Využitie príručky/ Dotazy?

Informácie v tejto montážnej príručke sú vztiahnuté k zvyčajným situáciám. Vzhľadom k nekonečnej rozmanitosti všetkých možných rozložení podláh a rozmerom terás nemôže byť v týchto pokynoch zachytená každá jednotlivá situácia.
Radi Vám pripravíme podrobné technické odporučenie pre špecifické podlahové usporiadanie alebo odlišné designové členenie. V prípade veľkých štruktúr s pokládkovými oblasťami väčšími než 8 m (viď. strana 6, sekcia 6.2) sa taktiež spojte s naším oddelením Technickej podpory, email: **objektservice@werzalit.de**.
Tieto pokyny k montáži môžu byť kedykoľvek upravené vďaka technickému. Najnovšia verzia je vždy k dispozícií na internete **(www.werzalit.com). Prosíme Vás o striktné dodržiavanie týchto pokynov, pretože pri ich nedodržaní stráca záruka na tento výrobok platnosť.**

1.2 Oblasti použitia

Ako podklady pre záhradné terasy, strešné terasy, záhradné cesty, betónové balkóny, prístrešky pre autá, obloženie bazénov atď..

Pre použitie, ktoré vyžaduje schválenie stavebných úradov, je vyžadovaný statický vypočítaný, odpovedajúci nosný a uzavretý základ ako podklad pre dlaždice terazza a príslušné podkladové hranoly alebo hliníkové nosné profily.

1.3 Varianty pokládky

Dlaždice terraza môžu byť položené v mnohých variáciách: napr. v šachovnicovom vzore, v jednotnom smere drážky, odsadené o polovicu dlaždice alebo rôzne kombinácie predošlých možností. Rôzne farby dlaždíc môžu byť samozrejme ľubovoľné kombinované. Pri montáži vo vzore odsadenom o polovicu musia byť vždy rohové dlaždice obradu polené.

1.4 Opracovanie

Dlaždice terraza, podkladové hranoly atď. môžu byť rezané, frézované alebo vŕtané pomocou všetkých klasických drevoobrábacích nástrojov.

1.5 Odpad

Odrezky, je možné likvidovať ako domový alebo priemyslový odpad. Väčšie množstvo by malo byť likvidované ako objemový odpad alebo v recyklačných dvoroch.

1.6 Zmeny vo farebnosti

Dlaždice terraza sú namorené farbivom a v priebehu času prirodzene šedivejú, bez toho aby stratili základný farebný charakter. Pretože sú produktom na báze dreva, sú zmeny farebnosti spôsobené UV žiarením a vlhkosťou prirodzené a očakávané. Predovšetkým behom prvých týždňov a mesiacov (podľa poveternostných vplyvov) sa môže vyskytnúť prirodzené zosvetlenie farieb, ktoré však nepredstavuje chybu. Kolísanie farieb v rámci profilu alebo šarže je prirodzené a taktiež nie je na škodu.

V prechode medzi čiastočne zakrytou oblasťou, na ktorú pôsobia vplyvy počasia sa môžu tvoriť vodné škvrny. Tento efekt sa tvorí v dôsledku ligninu, prírodnej zložky dreva, ktorá sa môže vymývať v dôsledku dažďa. Tieto škvrny sa obecne dajú odstrániť s použitím množstva čistej vody a typickými čistiacimi prostriedkami pre domácnosť. Tento účinok je menší u povrchov, ktoré sú vystavené intenzívnemu slnečnému žiareniu alebo sú celé vystavované daždi. Tieto vodné škvrny však nezhoršujú kvalitu dlaždíc terazza a nepredstavujú chybu.

1.7 Starostlivosť / čistenie

Dlaždice terraza nevyžadujú žiadnu špeciálnu starostlivosť. Avšak, pri väčšom znečistení by mali byť čistené čo najskôr. Pre zabránenie rastu machov a baktérií odporúčame okamžité odstraňovanie špiny a prirodzených zvyškov a ďalej kompletne čistiť aspoň raz ročne.
To urobíte tak, že okefujete dlaždice v pozdĺžnom smere vodou s typickým domácim čistiacim prostriedkom. Na odolné nečistoty je možné použiť vysokotlakový čistič (max. 80 barov, najmenej 20 cm od povrchu, bez rotačnej trysky).

Škvrny od oleja, mastnoty, horčice atď. je možné efektívne odstrániť pomocou nasledujúcich produktov (napríklad):

- Odstraňovač škvŕn v spreji
- Silné odmasťovadlo
- Viacúčelový čistič

Veľmi užitočné môže byť taktiež využitie kefy. Následne dlaždice opláchnite veľkým množstvom vody.

2. Zásady pokládky / informácie k montáži

2.1 Rozpínanie

Výkyvy teplôt a zmeny úrovne vlhkosti spôsobujú, že sa profily terazza rozpínajú a zmršťujú vo všetkých smeroch. ☛ Viď. obrázok 1
Dlaždice sa môžu rozšíriť až o 6 mm/ bežný meter dĺžky alebo šírky. To je potrebné vziať v úvahu pri pokládke a ponechávať odpovedajúce dilatačné škáry 3 mm/bm po všetkých stranách (dokonca i pri medzerách medzi jednotlivými oblasťami, pozrite sa na časť 7.2). Neexistenciou dilatačných škár môže vzniknúť napätie, ktoré môže viesť k deformácií alebo zvráskaveniu podlahy.

2.2 Ventilácia

Celá konštrukcia terasy musí byť dobre odvetrávaná. **Z dôvodu zaisteni a nerušenej cirkulácie vzduchu, by nemal byť vyplnený priestor medzi a pod rámovými prvkami.**

Terasové plochy, ktoré sa nachádzajú na úrovni zeme, by mali byť oddelené od trávniku alebo pôdy vrstvou dlaždicových kociek alebo inak. Vždy je potrebné sa vyhnúť priamemu spojeniu medzi terasovou krytinou a trávou, zeminou alebo stenou.

2.3 Odvodnenie povrchu

Odvodnenie povrchu dlaždíc sa deje prostredníctvom otvorených nacvakávacích spojov tvorených spojením jednotlivých dlaždíc terraza dohromady. Spád povrchu dlaždíc je užitočný, ale nie je nevyhnutne nutný, pretože dlaždice terraza sú ľahko prehnuté smerom k stredu. Vďaka tomu zrážková voda prúdi do nacvakávacích spojov, ktoré ju ďalej odvádzajú do základov.

Je však potrebné zabezpečiť dostatočné odvodnenie základov (pre betónové podlahy, základy s tesniacimi vrstvami atď.).
☛ Taktiež viď. strana 3, sekcia 2

2.4 Pokládka ako plávajúca podlaha

Aby bolo zaistené voľne rozpínanie bez odporu, musí byť nosný rám zásadne podložený ako plávajúca podlaha (žiadne pevné upevnenie k základom).

Obrázok 1

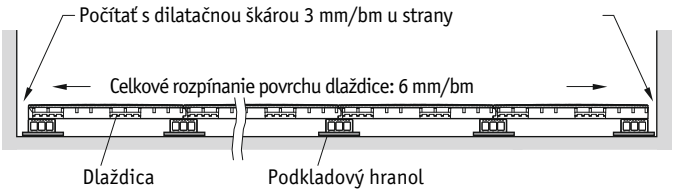

Obrázok *2*

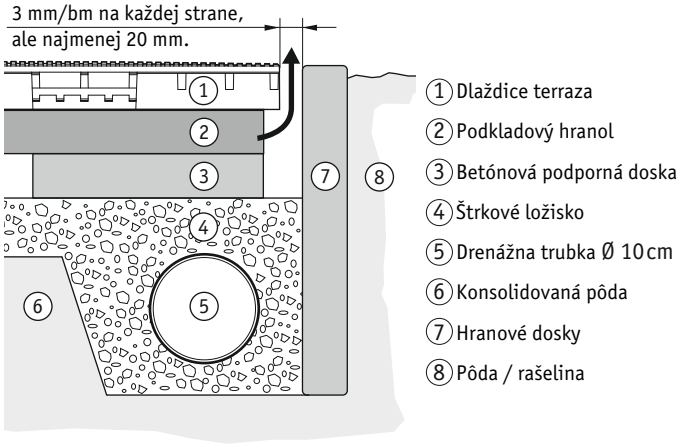

3. Vlastnosti základov

Je požadovaný dostatočne nosný a konsolidovaný základ štrku, drte alebo iných ekvivalentov, ktorý musí byť dostatočne silný, aby neprimrzol. **Musí byť zaistené dostatočné odvodnenie, aby sa zabránilo zhromažďovaniu vody pod podlahou. Ak to situácia vyžaduje, mal by byť inštalovaný odtok.** Pre uzavreté povrchy (napr. betónové podlahy, strešné oplechovanie atď.) je potrebné zaistiť dostatočný spád a dostatočné rozmerné podlahové odtoky. **Je potrebné sa úplne vyhnúť zhromažďovaniu vlhkosti pod povrchom dlaždíc.** ☛ Viď tiež obrázok 2

3.1 Hlinený podklad (pôda)

V prípade, že nie je zem dostatočne pevná, vykopte pôdu podľa potreby. Potom miesto zaplňte kamením a pod. a tie zakryte cca 5 cm vrstvou štrkového lôžka, ktoré rozprestrite. Nakoniec položte betónové dlaždicové dosky cca 20 x 20 x 4 cm. Tie budú tvoriť základ pre podkladové hranoly alebo hliníkové nosné rámy. ☛ Viď sekcia 4.1

Minimálna celková výška od horného okraja štrkového lôžka je asi 120 mm pri použití podkladových hranolov a asi 100 mm pri použití hliníkových nosných profilov.
Tip: Ak je to nutné, je možné pre zabránenie prerastania buriny začleniť vode priepustnú fóliu (textílie pre kontrolu buriny).

3.2 Betónové podlahy (liate betónové dosky)

Betónové podlahy musia byť dostatočne nosné a musia mať potrebný sklon pre zabránenie zhromažďovaniu vlhkosti. Podkladové hranoly sú položené na holej betónovej doske s gumovými podložkami 100 x 100 x 5 mm. Gumové podložky sú pod podkladové hranoly umiestnené tak, aby umožnili vode vnikajúcej pod dlaždice obtekať. ☛ Viď sekcia 4.2

Minimálna celková výška od horného okraja betónovej dosky je asi 80 mm pri použití podkladových hranolov a asi 65 mm pri použití hliníkových nosných profilov.

3.3 Strešné terasy a betónové balkóny s vrchnou tesniacou vrstvou (fólie bitumen a ďalšie)

Pre ochránenie tesniacej vrstvy pred mechanickým poškodením, a ďalej pre vyrovnanie nerovností a k zaisteniu odtoku vody pod povrchom je potrebné umiestniť pod podkladové hranoly alebo hliníkové nosné profily gumové podložky 100 x 100 x 5 mm. Nie je tak nutné pokladať ochranné rohože pod celý povrch. ☛ Viď sekcia 4.2

Minimálna celková výška od horného okraja a tesniacej vrstvy je asi 80 mm pri použití podkladových hranolov a asi 65 mm pri použití hliníkových nosných profilov.
Alternatíva: : K vyrovnaniu nerovností a sklonov je možné ako základ pre konštrukciu použiť výškovo nastaviteľné podporné dlažobné podložky.
Podkladové hranoly alebo hliníkové nosné profily musia byť upevnené k podporným dlažobným podložkám.

4. Pokládka nosného rámu

Podkladové hranoly alebo hliníkové nosné profily musia byť vždy položené na plocho a musia byť vždy bodovo podložené (napr. pomocou betónových dlažbových dosiek, gumových podložiek, atď., taktiež viď. sekcia 3, tak aby sa zabránilo zhromažďovaniu vlhkosti. Priama pokládka na pôdu, štrkové lôžko, betónovú podlahu a podobne nie je dovolená.

Pozdĺžne spoje nosného rámu musia mať dilatačné škáry min. 20 mm a musia byť položené presadene. Spojenie nosných rámov a všetkých pevných hraníc musia mať vždy dilatačné škáry o šírke najmenej 20 mm.

4.1 Pokládková rozteč

Pokládková rozteč **X** podkladových hranolov alebo hliníkových nosných profilov korešponduje s krycou šírkou dlaždíc terraza: **X** = presne 443 mm (vzdialenosť medzi stredmi alebo od vnútornej hrany pôvodného profilu k vonkajšej hrane susedného profilu).

☛ Viď obrázky 3 a 4

Výnimka: Pre užšie hranové dlaždice sa rozteč dvoch podkladových hranolov alebo hliníkových nosných profilov umiestnených na vonkajších krajoch líšt podľa šírky rezané hranové dlaždice. ☛ Viď strana 5, sekcia 5.3

Skracované hranové dlaždice musia byť taktiež podoprené v strede dlaždice prídavným nosným rámom.

Podporná rozteč Y nosného rámu (čistá vzdialenosť medzi podpornými bodmi) je: ☛ Viď obrázky 3 a 4
Y = max. 400 mm

4.2 Výnimky X a Y:

Pri vysokom zaťažení (napríklad pre stánie automobilov) musí byť pokládková rozteč **X** podporná rozteč **Y** nosného rámu polovičná.

Obrázok 3: Pokládka nosného rámu na betónové dlažobné dosky

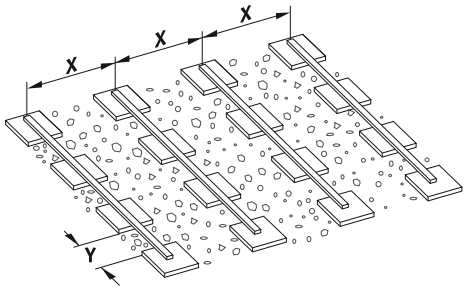

Obrázok 4: Pokládka nosného rámu na betónové podlahy

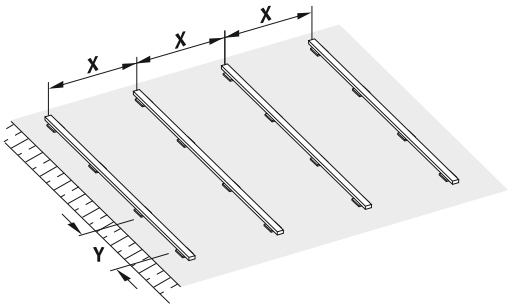

5. Pokládka dlaždíc na nosný rám

Veľmi dôležité:

- **Každá dlaždica musí vždy ležať dvoma vonkajšími hranami na podkladových hranoloch alebo hliníkových nosných profiloch.**
- **Priskrutkujte každú dlaždicu ku 2 susedným rámovým profilom minimálne 3 montážnimi sponami.** ☛ Viď obrázok 5
- **Ak nie je spojenie skrutkami prevedené správne, dlaždice nebudú dostatočne navzájom zaistené a škáry sa môžu rozklížovať.**

Pre dosiahnutie správneho spojenia dlaždíc skrutky je nevyhnutné striktne dodržiavať uvedené poradie inštalácie.

☛ Viď sekcia 5.1

- **Je potrebné zaistiť taktiež rohové dlaždice a rezané hranové dlaždice prídavnými viditeľnými skrutkami.**
- **Všetky skrutky by mali byť utiahnuté iba tak, aby sa hlavy skrutiek opierali o prúžok spony!**

5.1 Smer pokladania

Dlaždice terraza musia byť položené v poradí inštalácie uvedenej na obrázku 6 (pri pokládke odsadenej o polovicu dlaždice obrázok 7). Smer pokládky závisí na tom, aká inštalovaná strana povrchu bude odtiaľ vidieť, ďalej na smere, v ktorom bude položený nosný rám a na smere, v ktorom bude prebiehať práca.

Pravidlo palca:

- Ak **smeruje nosný rám** kolmo k pohľadu pozorujúceho, potom musí byť smer montáže vždy **sprava doľava a dopredu.**
- Ak smeruje nosný rám paralelne s pohľadom pozorujúceho, potom musí byť smer montáže vždy zľava doprava a dopredu.

Akékoľvek iné poradie montáže znemožní dosiahnuť spojenie skrutky skrz 3 montážne spony na 2 susedných nosných rámoch.

5.2 Pokládka prvej rady dlaždíc

Tip: Pre zarovnané usporiadanie je doporučené zaskrutkovať dočasnú vodiacu lištu do nosného rámu, podľa ktorej bude položená prvá rada dlaždíc. Ďalšia podporná lišta na druhom konci stabilizuje nosný rám.

1. Zrovnajte dlaždicu 1 a zaskrutkujte ju do 2 nosných rámov 3 montážnymi sponami pomocou skrutiek s valcovou hlavou 4.0 x 40 mm[2].). Následne ju viditeľne pripevnite pomocou skrutiek so zápustnou hlavou 4.0 x 60 mm[1] do vonkajšieho okraja zápustného otvoru o priemere 4 mm. ☛ viď obrázok 8
2. Umiestnite dlaždicu 2 proti dlaždici 1 hranami k sebe, zasuňte montážne spony pod okraj, zatlačte dole a pripevnite skrutky ku 3 montážnym sponám. Rovnakým spôsobom pripevnite aj ďalšie dlaždice (3.4.5.....atď.). ☛ viď obrázky 9 aj 10

[1] Pre hliníkový nosný profil použite samoreznú skrutku so zápustnou hlavou.
[2] Pre hliníkový nosný profil použite samoreznú skrutku s valcovou hlavou 3.9 x 32 mm.

5.3 Pokládka ďalšej rady dlaždíc

1. Umiestnite dlaždicu 1 každej nasledujúcej rady proti dlaždici 1 z predchádzajúcej rady hranami k sebe, zatlačte dole a priskrutkujte.
2. Každá ďalšia dlaždica (2.3,4....atď.) musí byť najskôr umiestnená na hranu predchádzajúcej dlaždice z rovnakej rady tak, aby pri jej zatlačení presne sedela do montážnych spôn predchádzajúcej rady. ☛ viď obrázok 11, sekcia A

Potom použite gumovú paličku k naklepaniu dlaždíc do montážnych spôn predchádzajúcej rade a pripevnite ju skrutkami. Venujte veľkú pozornosť tomu, aby bola štruktúra spojov hladká. ☛ viď obrázok 12, sekcia B

Takto postupujte od rady k rade.

Obrázok 5

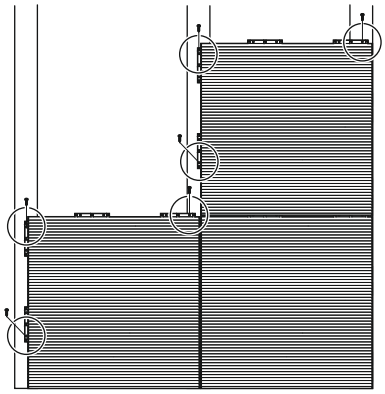

Obrázok 6

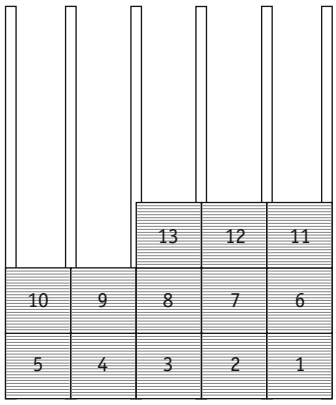

Obrázok 7

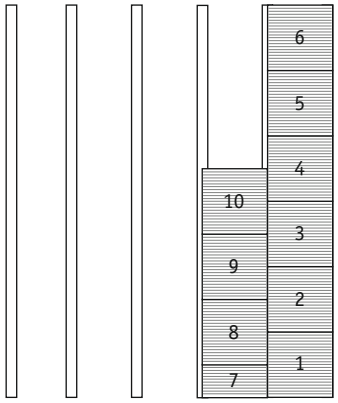

Obrázok 8

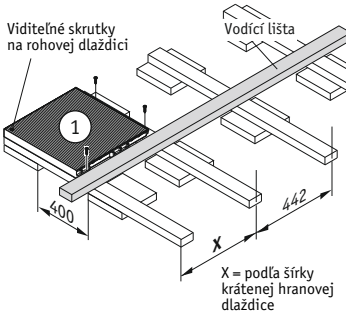

Obrázok 9

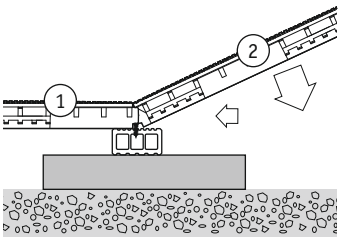

Obrázok 10

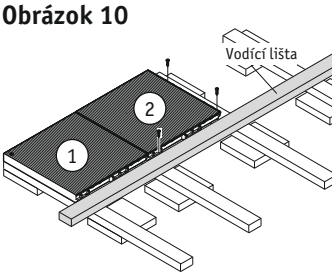

Obrázok 11

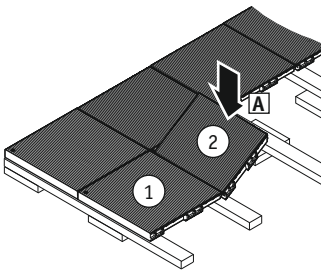

Obrázok 12

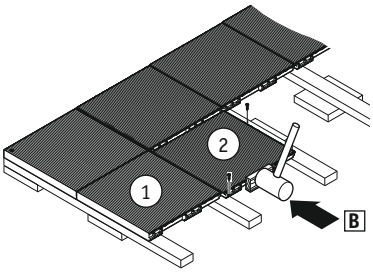

6. Dilatačné škáry

6.1 Oblasti s dĺžkou strany menšou než 8 m
U oblastí s dĺžkou strany menšou než 8m, dilatačné škáry alebo hranové škáry u všetkých pevných hraníc (napr. steny domov, šachty, záhradné steny, hranice dlažobných blokov, stojky, odkvapy atď.) musia byť najmenej **20 mm**. ☛ viď obrázok 13

Ak je to nutné môžu byť krajové škáry zakryte hliníkovým profilom pre spojenie ku stene.
☛ viď sekcia 7.3, Pripojenie ku stene

6.2 Oblasti s dĺžkou strany väčšou než 8 m
Terasové povrchy s dĺžkou strany väčšou než 8 m musia byť rozdelené do čiastočných oblastí pomocou konzistentných deliacich škár.

☛viď obrázok 14 Ak je to nutné, môžu byť deliace škáry zakryté pomocou 2 dielnych hliníkových profilov na zakrytie škár. ☛ viď sekcia 7.2, Zakrytie škár

U všetkých pevných hraníc musia byť vytvorené príslušne veľké hranové škáry.
☛ viď taktiež sekcia 6.1

Ak je to nutné, môžu byť hranové škáry u všetkých pevných hraníc zakryté pomocou hliníkového profilu pre pripojenie ku stene a hliníkovou rohovou lištou. ☛ viď sekcia 7.3, Pripojenie ku stene

U otvorených zakončení je možné alternatívne použiť 2 dielny hliníkový profil na zakrytie hrán. ☛ viď sekcia 7.1, Zakrytie hrán

U terasových povrchov, ktoré obklopujú budovu (tvar L alebo U), musia byť oddelené taktiež povrchmi v rohových oblastiach budovy. Ak je to nutné, kontaktujte prosím naše oddelenie Technickej podpory,
email: **objektservice@werzalit.de**

Obrázok 13

Obrázok 14

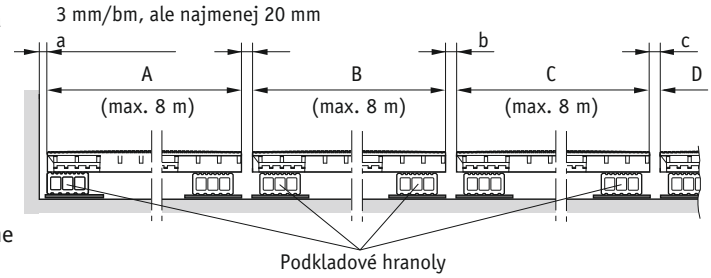

7. Kryty hrán a škár

7.1 Zakrytie hrán pomocou 2 dielneho hliníkového profilu na zakrytie hrany. Zakrytie hrany je možné vytvoriť pomocou 2 dielneho hliníkového profilu na zakrytie hrany. V tomto prípade je základné zvážiť požadované rozpínanie terasového povrchu smerom k hranám. ☛ viď obrázok 15

Proces montáže:
Základný profil je umiestnený na 2 gumové podložky ležiace na sebe s roztečou okolo 50 cm[1)] a je priskrutkovaný k základom (betónové dlaždicové dosky, betónová podlaha atď.) pomocou dodávaných hmoždiniek a skrutiek z nerezovej oceli.

Po montáži terasového povrchu je treba krycí profil vložiť do vodiacej drážky v základnom profile a zaistiť ho skrutkou do plechu so zápustnou hlavou z nerezovej oceli 4.2 x 70 mm[2)], ktorý je súčasťou ponuky produktov WERZALIT. ☛ viď obrázok 16 a detail

[1)] Pre hliníkový nosný profil: neumiestňuje žiadne gumové podložky pod základný profil.
[2)] Pre hliníkový nosný profil: skrutka so zápustnou hlavou do plechu 4.2 x 50 mm

Detail

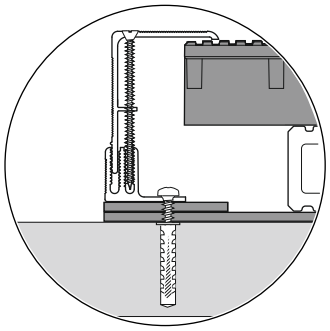

Obrázok 15

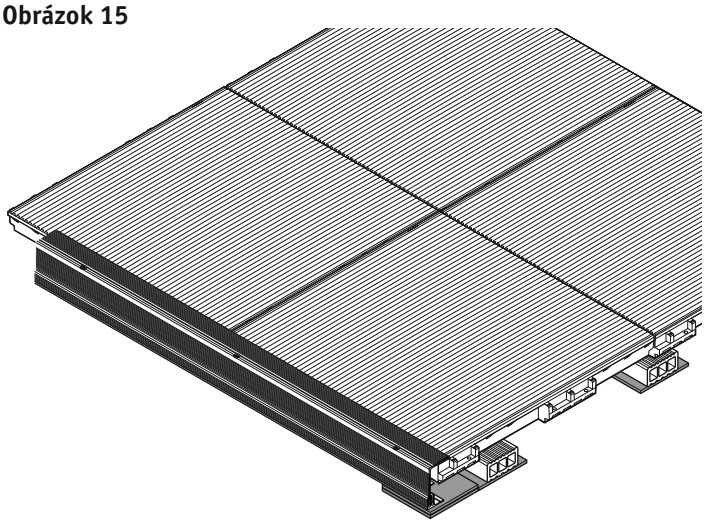

Obrázok 16

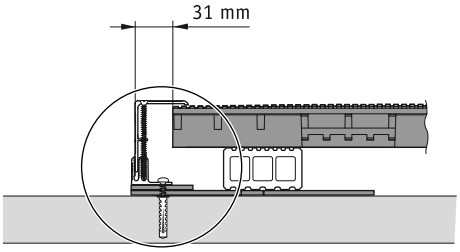

7.2 Zakrytie škár pomocou 2 dielného hlinikového profilu na zakrytie škár

Deliace a dilatačné škáry čiastočných oblastí s dĺžkou strany max. 6 m môžu byť zakryté 2 dielnym hliníkovým profilom na zakrytie škár. Toto vyžaduje veľkosť škár minimálne 55 mm v súlade so širkou základného profilu.

☛ viď obrázok 17
☛ viď taktiež strana 6, sekcia 6.2

Proces montáže:

Základný profil musí byť vystredený v škáre tak, aby bolo zaistené rovnomerné rozpínanie oboch čiastočných oblasti smerom ku škáre. Dve gumové podložky položené na sebe musia byť položené pod základným profilom s roztečou cca 50 cm.

Základný profil musí byť priskrutkovaný do základov (betónové dlaždicové dosky, betónové podlahy, atď.) v každom podpornom bode pomocou zakúpených hmoždiniek a skrutiek z nerezovej oceli. Upevňovacie skrutky by mali byť umiestnené striedavo na ľavej a pravej strane vodiacej drážky základného profilu.

Po montáži terasových povrchov je potrebné vložiť krycí profil do vodiacej drážky základného profilu a zabezpečiť ju skrutkami do plechu so zápustnou hlavou z nerezovej oceli 4.2 x 70 mm[3]. Tie sú dostupné v ponuke výrobkov WERZALIT. ☛ viď obrázok 18 a detail

[3] Pre hliníkový nosný profil: skrutka do plechu so zápustnou hlavou 4.2 x 50 mm.

Obrázok 17

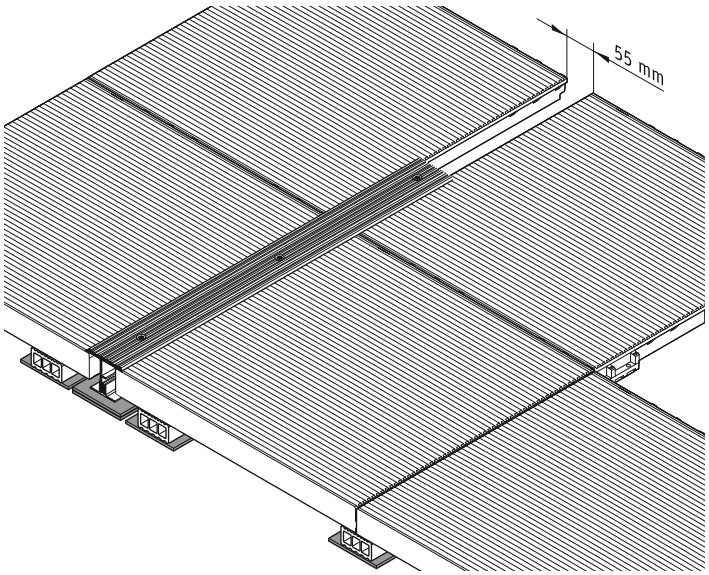

Detail obrázok 18 Podkladový hranol

Skrutka do plechu 4.2 x 70 mm

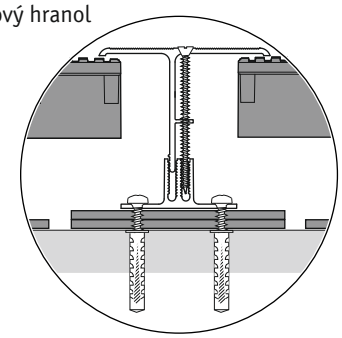

Obrázok 18

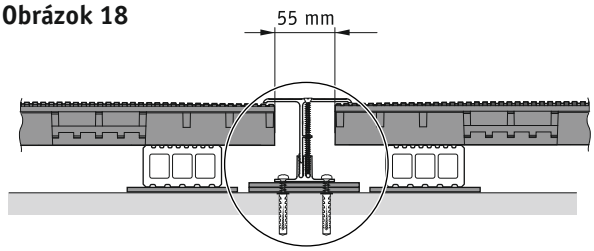

Obrázok 19

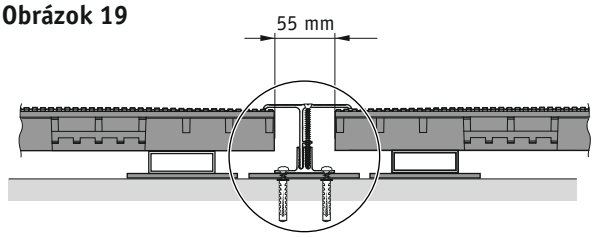

Detail obrázok 19

Hliníkový nosný profil

Skrutka do plechu 4.2 x 50 mm

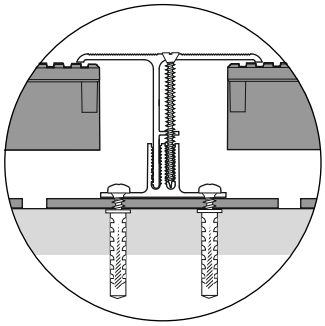

Obrázok 20

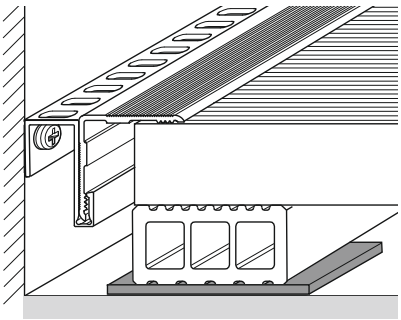

7.3 Upevnenie ku stene

K riadnemu upevneniu ku stene je možné použiť hliníkový profil pre upevnenie ku stene súčasne s hliníkovou rohovou lištou. Takéto upevnenie ku stene umožňuje rozšírenie terasového povrchu a zároveň zakrýva škáry. Vďaka vylisovaným otvorom v hliníkovom profile pre upevnenie ku stene je taktiež zaistené otváranie nosného rámu.

☛ viď obrázky 20 a 21

Proces upevňovania:

1. Hliníkový profil pre pripevnenie ku stene je svojou hornou hranou namontovaný na plánovanú úroveň povrchu terasy (horná hrana dokončenej terasovej podlahy). Upevňovacie materiály by mali byť vybrané podľa materiálu, z ktorého je vyrobená stena. **Dôležité**: Možnosť uchytenia k existujúcej domovej stene je potrebné preveriť ešte pred montážou.
2. Následne je montovaný povrch terasy s požadovanými roztečmi škár. Toto upevnenie ku stene umožňuje maximálnu škáru u hrany 30 mm.
3. Po pokládke terasového povrchu je potrebné hliníkovú rohovú lištu pripevniť k hliníkovému profilu pre pripevnenie ku stene (ako zips). V prípade potreby je možné pre uľahčenie pripnutia hliníkovej rohovej lišty použiť mazivo. U pozdĺžnych škár je nutné dodržať dilatačnú škáru najmenej 5 mm.

Obrázok *21*

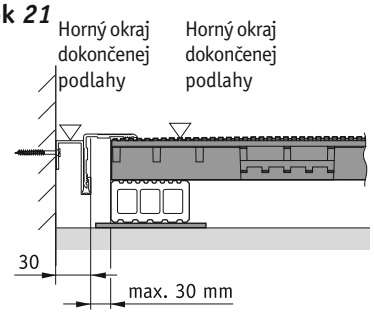

7.4 Zakrytie hrán pomocou hliníkovej rohovej lišty

V prípadoch, v ktorých nejde použiť 2 dielny hliníkový profil na zakrytie hrán, môžeme použiť hliníkovú rohovú lištu. Rohová lišta je upevnená k dlaždiciam terraza každých 50 cm pomocou zápustných skrutiek z nerezovej oceli 3.5 x 30 mm z ponuky produktov WERZALIT.

U pozdĺžnych a pokosových spojov musí byť zachovaná dilatačná škára najmenej 5 mm. Maximálna dĺžka hliníkovej rohovej lišty by nemala presiahnuť 2 m. ☛ viď obrázky 22 a 23

Obrázok 22

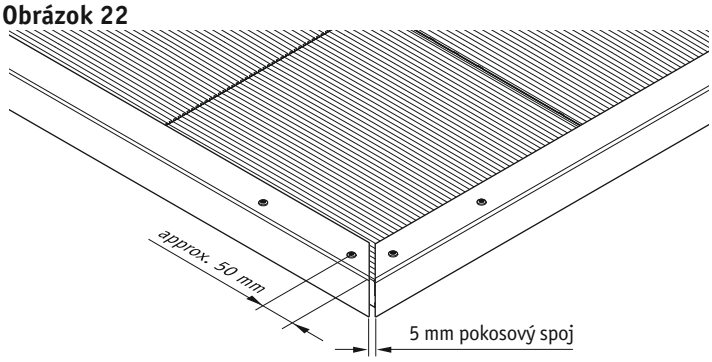

7.5 Zakrytie škár pomocou hliníkovej ukončovacej lišty

V prípadoch, v ktorých nejde použiť 2 dielny hliníkový profil na zakrytie škár, je možné použiť hliníkovú ukončovaciu lištu. Ukončovacia lišta je pripevnená k dlaždiciam terraza každých cca 50 cm pomocou zápustnej skrutky z nerezovej oceli 3.5 x 30 mm z ponuky produktov WERZALIT.

U pozdĺžnych spojov musí byť zachovaná dilatačná škára o minimálnej veľkosti 5 mm. ☛ viď obrázky 24 a 25

Obrázok 23

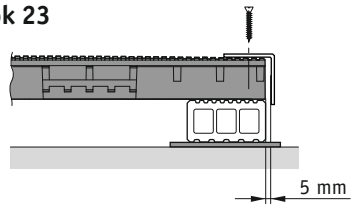

Obrázok 24

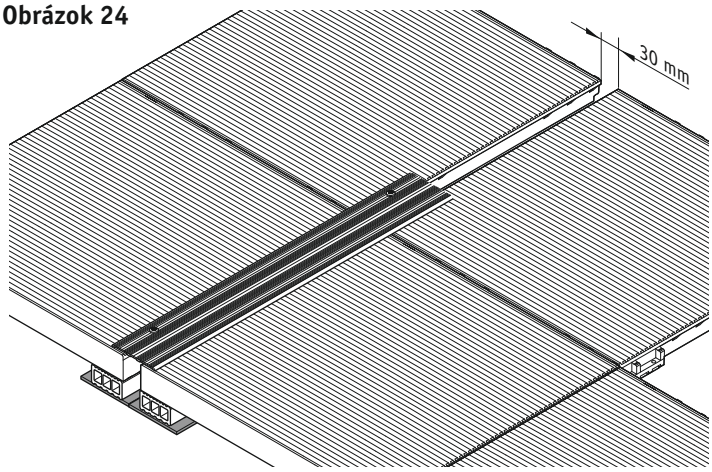

7.6 Posunovanie škároveho vzoru

Rozpínanie v dôsledku tepelných a klimatických podmienok (znázornené na kresbe) môže spôsobiť menšie posunovanie škár. Posunovanie sa môže dotknúť jednej alebo dvoch strán.

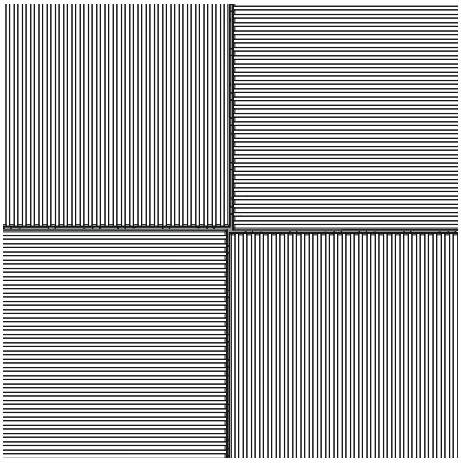

Obrázok 25

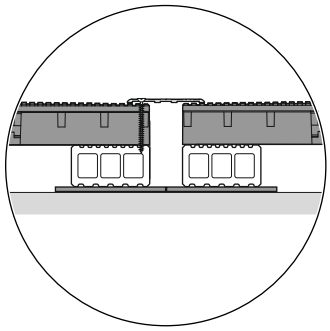

7.7 Odchýlky v úrovni povrchu dlaždice

Najzávažnejšie vypúlenie (konvexnosť) povrchu dlaždíc nesmie prekročiť 3 mm a najhlbší pohyb (konkávnosť) nesmie presiahnuť 2 mm. Ak chcete previesť meranie, umiestnite pravítko cez šírku jednej dlaždice a zmerajte najväčšiu vzdialenosť medzi pravítkom a povrchom dlaždice. Najväčšie vypúlenie je možné merať tak, že je pravítko dokonale vycentrované na dlaždici tak, aby bola vzdialenosť k dlaždici rovnaká na oboch okrajoch dlaždice.

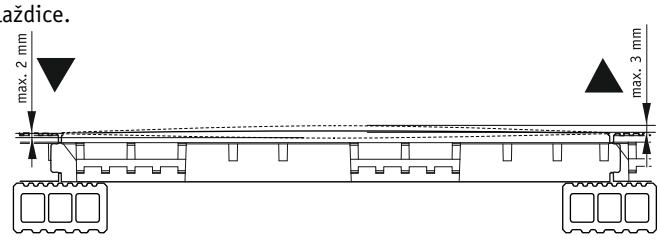

Slovenská republika
Idako s.r.o. • Bystrá 39 • 396 01 Humpolec, Česká republika • Telefon
+420 737 205 114 E-Mail: idako@seznam.cz • www.werzalit.de

All Other Countries
www.werzalit.com